WOOFit DAB+

BEDIENUNGSANLEITUNG

SACK it®

VIELEN DANK!

Herzlichen Glückwunsch zu Ihrem neun Kauf. Bitte lesen Sie die Bedienungsanleitung gründlich durch, bevor Sie das Produkt in Gebrauch nehmen und heben Sie diese für das spätere Nachschlagen auf. Fehler im Text, in den Abbildungen oder der technische Angaben sind ohne Gewähr. Sollten Sie technische Probleme haben, kontaktieren Sie bitte unseren Kundenservice info@sackit.de . Wir hoffen, dass Sie viel Freude an Ihrem neuen WOOFit DAB+ Radio haben werden.

Genießen Sie den puren Sound!

VERPACKUNGSINHALT

1 x WOOFit DAB+ Radio
1 x Kurzanleitung
1 x USB Ladekabel

KURZANLEITUNG

1. Schließen Sie Ihr DAB+ Radio mit Hilfe vom Micro USB Ladekabel an Strom an
2. Laden Sie das Radio für min. 5 Stunden auf um die WF-FI Funktion zu nutzen
3. Drücken Sie den Power Button ⏻ um das Radio einzuschalten
4. Drücken Sie MODE ⇥ für den gewünschten Modus DAB+, FM, oder Bluetooth
5. Halten Sie MENU ⁞⁞ gedrückt um die gewünschte Einstellung zu erreichen
6. Speichern Sie Ihren Lieblings Radio- oder DAB+ Sender auf ♡ ab für einen Schnellzugang
7. Bei Bluetooth wählen Sie "WOOFit DAB+" auf Ihrer Einheit
8. Stellen Sie den Alarm ein indem Sie MENU ⁞⁞ drücken, und SYSTEM → WECKER wählen
9. Drücken Sie zwei Mal auf den Bluetooth Button der jeweiligen WOO-Fit Dab+ Lautsprecher um diese miteinander zu verbinden, dazu müssen beide Lautsprecher eingeschaltet sein. Eine Verbindung wird automatisch hergestellt.

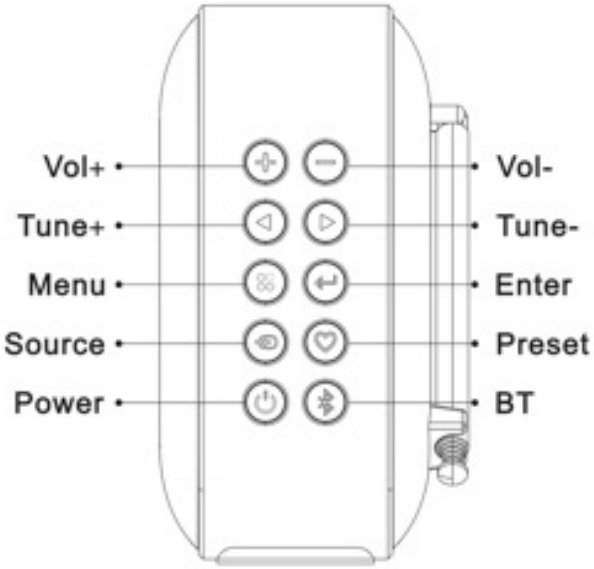
Vol+
Vol-
Tune+
Tune-
Menu
Enter
Source
Preset
Power
BT

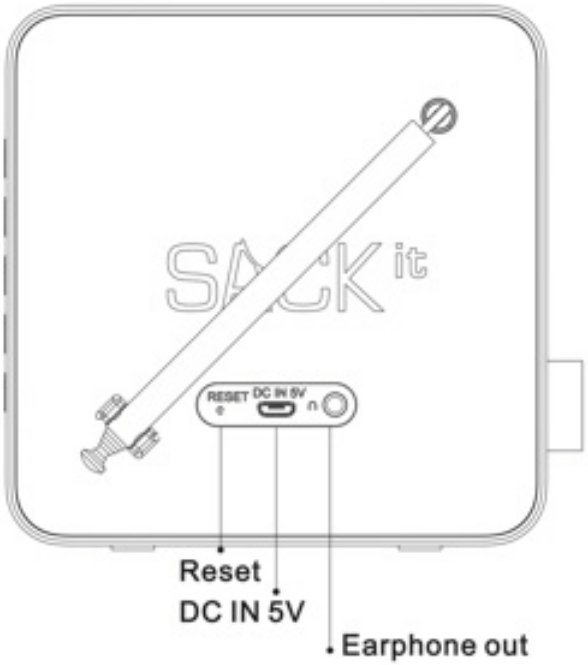
SACK it
RESET
DC IN 5V
Reset
DC IN 5V
Earphone out

GEBRAUCHSANLEITUNG

Funktionen:

1. **Vol+/ Vol-**: Lautstärke hoch und runter schalten
2. **Tune+/Tune-**:
   FM Einstellung: Sender wählen, Knopf gedrückt halten um zwischen den Radiosendern zu schalten
   DAB Einstellung: Sender wechseln
   Bluetooth Einstellung: Song wechsel
   Menu: Menüfunktion wählen
3. **Menu**: Klicken, Knopf gebrückt halten um Menu zu aktivieren
4. **Enter**: Klicken, um die gewünschte Einstellung zu wählen
5. **Source**: Wechseln Sie zwischen DAB, FM und Bluetooth
6. **Preset**: Ein Mal klicken um die Einstellung zurückzustellen, Knopf gedrückt halten um die Einstellungen zu speichern
7. **Power**:
   Knopf gedrückt halten: AN/AUS Lautsprecher
8. Ein Mal klicken: MUTE/UNMUTE Funktion
9. **Bluetooth**:

Modus	**Ein Klick**	**Knopf gedrückt halten**
Bluetooth verbunden	Play/Pause	Bluetooth unterbrechen
Bluetooth Modus & Verbindung abbrechen	Nicht möglich	Automatischer Aufbau zur letzten verbundenen Einheit
FM/DAB Modus	Wechseln zu Bluetooth	Nicht möglich

LAUTSPRECHER AUFLADEN

1. Laden Sie den Lautsprecher ganz auf bevor Sie ihn das erste Mal benutzen. Benutzen Sie dafür das mitgelieferte USB Ladekabel um Ihren WOOFit DAB+ aufzuladen.

2. Sobald der Lautsprecher aufgeladen ist, erscheint ein Batterie Symbol auf dem Display.

3. Hinweis bei einem niedrigen Akkustand; Bei einem niedrigen Akkustand leuchtet das Batterie Symbol als Warnhinweis.

Bitte beachten:
- Benutzen Sie bitte einen geeigneten Akku für die Aufladung

SYSTEMEINSTELLUNG

In der Menüeinstellung haben Sie die Möglichkeit ENTER zu drücken um verschiedene Einstellungen zu bedienen. Drücken Sie Tune+/Tune- für die Zeitzählerfunktion, Sleepfunktion, Alarm, Equalizer, Zeiteinstellung, Hintergrundbeleuchtung, Standby, Sprachfunktion, Zurücksetzung oder Softwareaktualisierung.

1. Zeitzählerfunktion: Halten Sie den Menuknopf gedrückt, wählen Sie den Menüpunkt aus und danach die Zeitfunktion. Stellen Sie die Minuten von 1-99 ein.

2. Sleepfunktion: Halten Sie den Menüknopf gedrückt, wählen Sie System aus und danach Sleep. Stellen Sie den Zeitpunkt für Sleep ein.

3. Alarm; Halten Sie den Menüknopf gedrückt, wählen Sie den Menüpunkt aus und danach Alarm. Stellen Sie den Zeitpunkt für Ihren Alarm ein.

4. Equalizer; Es gibt 6 verschiedene Soundeffekte. Sie können zwischen Normal, Classic, Jazz, Pop, Rock und Tale wählen.

5. Zeiteinstellung; Die Einstellung der Zeit erfolgt automatisch, da diese sich mit DAB synchronisiert. Halten Sie den Menüknopf gedrückt, wählen Sie den Menüpunkt aus und danach klicken Sie auf Zeit, um die Zeit und das Datum manuell einzustellen.

6. Hintergrundbeleuchtung: Halten Sie den Menüknopf gedrückt, wählen Sie den Menüpunkt System aus und danach Hintergrundbeleuchtung. Die Hintergrundbeleuchtung wird direkt auf dem Display eingestellt. Wählen Sie zwischen Hoch, Medium und Niedrig.

7. Standby; Halten Sie den Menüknopf gedrückt, wählen Sie den Menüpunkt System aus und danach Standby. Stellen Sie die Funktion mit 2,4,5 oder 6 Stunden ein oder schließen Sie die Funktion.

8. Sprachfunktion: Sie können zwischen 5 verschiedenen Sprachen wählen: englisch, finnisch, dänisch, schwedisch und norwegisch

9. Zurücksetzung: Wählen Sie ”ja” oder ”nein” um Ihren WOOFit DAB+ Radio komplett zurückzusetzten

ABSPIELEN VON MUSIK

DAB

1. DAB Sender finden Sie indem Sie den ”Source” Knopf drücken, danach wird das Radio automatisch eine Suche nach allen DAB Sendern vornehmen.

2. Kompletter Suchdurchlauf: Halten Sie Menu gedrückt und wählen Sie „Full Scanning“ indem Sie auf Enter drücken. Danach startet der komplette Suchdurchlauf automatisch.

3. Manueller Suchdurchlauf: Halten Sie Menu gedrückt und benutzen Sie die Tune+/Tune Knöpfe um den manuellen Suchdurchlauf zu starten. Hier können Sie alle DAB Sender zwischen 5A und 13F auswählen, wonach Sie „Enter“ drücken um den Sender auszuwählen.

FM Radio

Halten Sie den „Source“ Button gedrückt um auf FM Radio umzuschalten. Halten Sie den Tune+/Tune Knopf gedrückt um einen automatischen Suchdurchlauf zu starten. Mit einem kurzen Klick auf den Tune+/Tune-Knopf, können Sie die FM Frequenz hoch und runter schalten.

1. Einstellungen durchlaufen: Halten Sie den Menu Knopf gedrückt um die Einstellung zu aktivieren. Hier können Sie zwischen „alle Sender“ oder „nur die deutlichsten Sender“ wählen.
   Alle Sender: Schneller Durchlauf stoppt bei allen Sendern, ebenso beim deutlich schlechten Signal.
   Nur deutliche Sender: Schneller Durchlauf stoppt nur bei den deutlichsten Sendern.

2. Audio Einstellungen: Halten Sie den „Menu“ Knopf gedrückt um die Durchlauf Einstellung zu aktivieren. Danach drücken Sie auf den Tune+/Tune Knopf um die Autoeinstellung zu finden. Klicken Sie an schließlich auf „Enter“. In der Audio Einstellung können Sie zwischen Mono und Stereo wählen.
   Nur Mono: Die Möglichkeit den Sound zu verbessern und mit Geräuschminderung
   Stereo: Alle Sender werden in der gelieferten Sendequalität abgespielt.

Bluetooth
Drücken Sie auf den “Source”- Knopf um Bluetooth zu aktivieren.

1. Bluetooth Paarung:
   Wählen Sie ”WOOFit DAB” auf Ihrer Bluetooth Einheit
2. Wählen Sie einen Song:
   Klicken Sie auf den Tune+/Tune Knopf um einen neuen Song auszuwählen.
3. Unterbrechen Sie Ihre jetzige Bluetooth Verbindung um eine andere Einheit mit Ihrem zum WOOFit DAB+ Radio zu paaren. Halten Sie den „BT“ Knopf gedrückt um eine andere Einheit zu paaren. Gehen Sie vor wie in Punkt 1.

FRAGEN UND ANTWORTEN

Wenn Sie Probleme damit haben Ihren WOOFit DAB+ Radio zu bedienen, bitten wir Sie folgende Lösungen auszuprobieren. Wenn die folgenden Lösungen nicht das Problem beseitigt, können Sie jeder Zeit unseren Kundendienst kontaktieren info@sackit.dk.

Es kommt überhaupt kein Ton aus meinem WOOFit DAB+

- Überprüfen Sie, dass Ihr Akku voll aufgeladen ist
- Schalten Sie den Ton auf Ihrer Bluetooth Einheit hoch
- Wählen Sie "WOOFit DAB+" in der Bluetooth Einstellung auf Ihrer Einheit
- Überprüfen Sie, dass alle Kabel richtig angeschlossen sind

Mein WOOFit DAB+ schnarrt

- Versichern Sie sich, dass Ihr Lautsprecher und Ihre Bluetooth Einheit nicht weiter als 10 Meter von einander entfernt sind
- Überprüfen Sie, dass alle Kabel richtig angeschlossen sind

Ich kann mein WOOFit DAB+ weder laden noch an machen

- Sichern Sie sich, dass Ihr Akku und Ihr Ladekabel korrekt miteinander verbunden sind
- Sichern Sie sich, dass Sie einen richtigen Akku für den Lautsprecher benutzen.

Ich kann keine Verbindung zum Bluetooth herstellen

- Sichern Sie sich, dass Ihr WOOFit DAB+ in einem korrekten Paarungsmodus ist. Wenn Ihr Lautsprecher nicht korrekt eingestellt ist, müssen Sie den Power Button gedrückt halten und es nochmals versuchen.
- Versuchen Sie nochmals Verbindung zum Bluetooth herzustellen, nachdem Sie den Lautsprecher ausgeschaltet haben.
- Sichern Sie sich, dass Ihr Lautsprecher und Ihre Bluetooth Einheit nicht weiter als 10 Meter von einander entfernt stehen.
- Sichern Sie sich, dass es keine Hindernisse zwischen dem Lautsprecher und Ihrer Bluetooth gibt.
- Versuchen Sie Ihren Lautsprecher mit einer anderen Bluetooth Einheit zu verbinden.

Ich kann mein WOOFit DAB+ Radio nicht bedienen

- Halten Sie den "Power Knopf" gedrückt und verbinden Sie den Lautsprecher mit einem USB Ladekabel um ihn zurückzusetzten.
- Benutzen Sie einen Zahnstocher oder eine Nadel um den "Reset" Knopf auf der Rückseite zu bedienen. Danach versuchen Sie wieder den Lautsprecher anzuschalten.

Fehler im Senderdurchlauf bei DAB oder FM

- Überprüfen Sie ob die Antenne in Ordnung ist und versuchen Sie die Funktion zurückzustellen.

REINIGUNG

1. Bitte schalten Sie das Radio aus bevor Sie ihn säubern.
2. Verwenden Sie keine Auflösungsmittel für die Reinigung. Diese Art von Reinigungsmittel kann das Produkt beschädigen
3. Verwenden Sie ein feuchtes Baumwolltuch oder einen Lappen für die Reinigung
4. Während der Reinigung müssen Sie Wasser im USB Eingang und bei sonstigen Lautsprecherteilen vermeiden. Große Mengen von Wasser und Flüssigkeiten, kann den Lautsprecher beschädigen.

PRODUKTSPEZIFIKATIONEN

- Modell: WOOFit DAB+ Radio & Bluetooth Lautsprecher
- Lautsprecher:1x 2 inch Fullrange, 3.5Ohm
- Frequenz: 100Hz-10KHz (-10dB)
- Verstärker: Class D @ 3W × 1CH
- THD: < 10%
- SNR: >65dB(A)
- FM-Frequenz: 87.5MHz~108MHz
- DAB-Frequenz: 174.928MHz~239.200MHz
- Modus: DAB/FM/Bluetooth
- Batterie: Lithium Batterie 2200mAh, 3.7V
- Maße: 121x120x67mm
- Bluetooth Version: BT5.0
- Bluetooth Frequenz: 2402-2480MHz

WICHTIGER SICHERHEITSHINWEIS

Bitte lesen Sie folgende Hinweise und folgen Sie der Anleitungen um sicherzustellen, dass Sie das Produkt korrekt und sicher anwenden. Produktschäden auf Grund von Falschanwendung werden nicht von der Garantie gedeckt.

Achtung
Um Brand, Schäden und elektrische Schläge zu vermeiden, müssen Sie folgende Richtlinien einhalten:

• Es ist verboten Teile des Radios abzuschrauben oder sonstige Teile zu erstatten. Kontaktieren Sie ein kalzifiziertes Servicecenter, falls Schäden auf dem Lautsprecher vorzufinden sind.
• Stellen Sie den Lautsprecher nicht in der Nähe von kräftiger Hitze oder Feuer (z.B. Kerzen, Lagerfeuer oder direktes Sonnenlicht)
• Bei Donner schalten Sie bitte das Radio aus
• Bitte keine Gewaltanwendung wenn Sie die Knöpfe des Lautsprecher betätigen
• Wenn Ihr Lautsprecher bei Empfang kälter als 5°C ist, müssen Sie ihn aus der Verpackung nehmen und warten bis er Raumtemperatur erreicht hat, bevor Sie ihn anschließen.
• Um eine Überhitzung zu vermeiden, muss der Lautsprecher rundum Luft haben. Platzieren Sie ihn so, dass er ungefähr 10 Cm Platz rundum hat.
• Bevor Sie den Lautsprecher an die Steckdose schließen, müssen Sie sich sein, dass Sie einen korrekten Akku verwenden. Wenn nicht, sollten Sie ihn nicht anschließen.
• Bitte benutzen immer den passenden Adapter. Der Output am Adapter muss zum Input im Lautsprecher passen d.h. ein Adapter für WOOFit Dab+ darf nicht 2A übersteigen.
• Um ganz sicher zu gehen, dass der Akku Ihres Radios nicht vor dem Wecker den Geist aufgibt, muss es an das Ladegerät angeschlossen werden, damit wird die Wecker Funktion weiterhin gesichert.

WICHTIGER SICHERHEITSHINWEIS

Beseitigung des Produktes
WOOFit DAB+ ist aus wiederverwendbaren Qualitätsmaterialien hergestellt. Es ist nicht erlaubt diesen mit dem Haushaltmüll zu entsorgen. Der Lautsprecher muss nach geltenden Richtlinien für Elektromüll entsorgt werden. Eine nicht korrekte Entsorgung hat eine negative Auswirkung auf sowohl die Umwelt wie auch auf die Gesundheit.

SACK it®